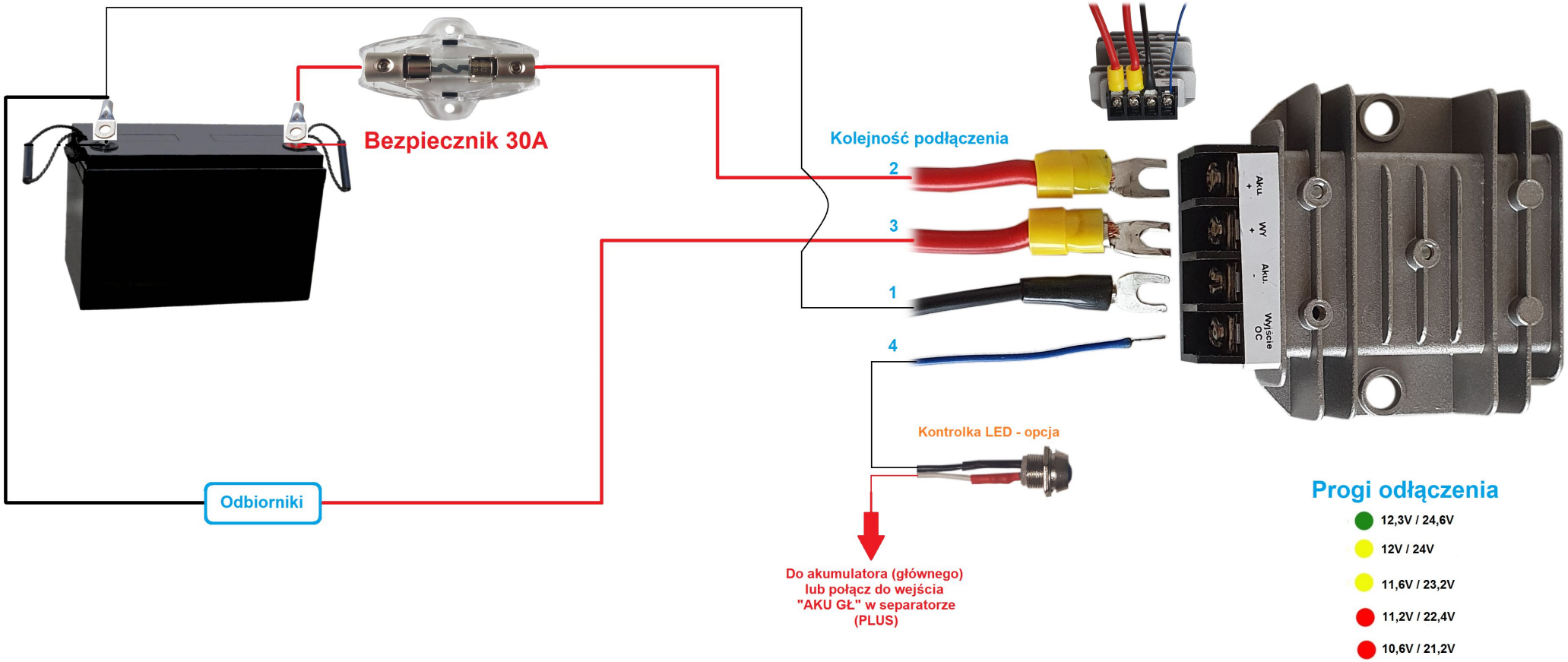

Przewód + Z i DO akumulatora - 6mm2 - 10mm2

Przewód - pomiędzy akumulatorami taki sam jak +

Przewód - "Aku -" - 0,5mm2 lub większy

Wyjście OC - Sygnalizacja załączenia (jako opcja kontrola LED z rezystorem)

Bezpieczniki - sugerowane 30A szklany lub "nożowe"

TECHTRON®

Schemat podłączenia zabezpieczenia przed rozładowaniem akumulatora ZA40